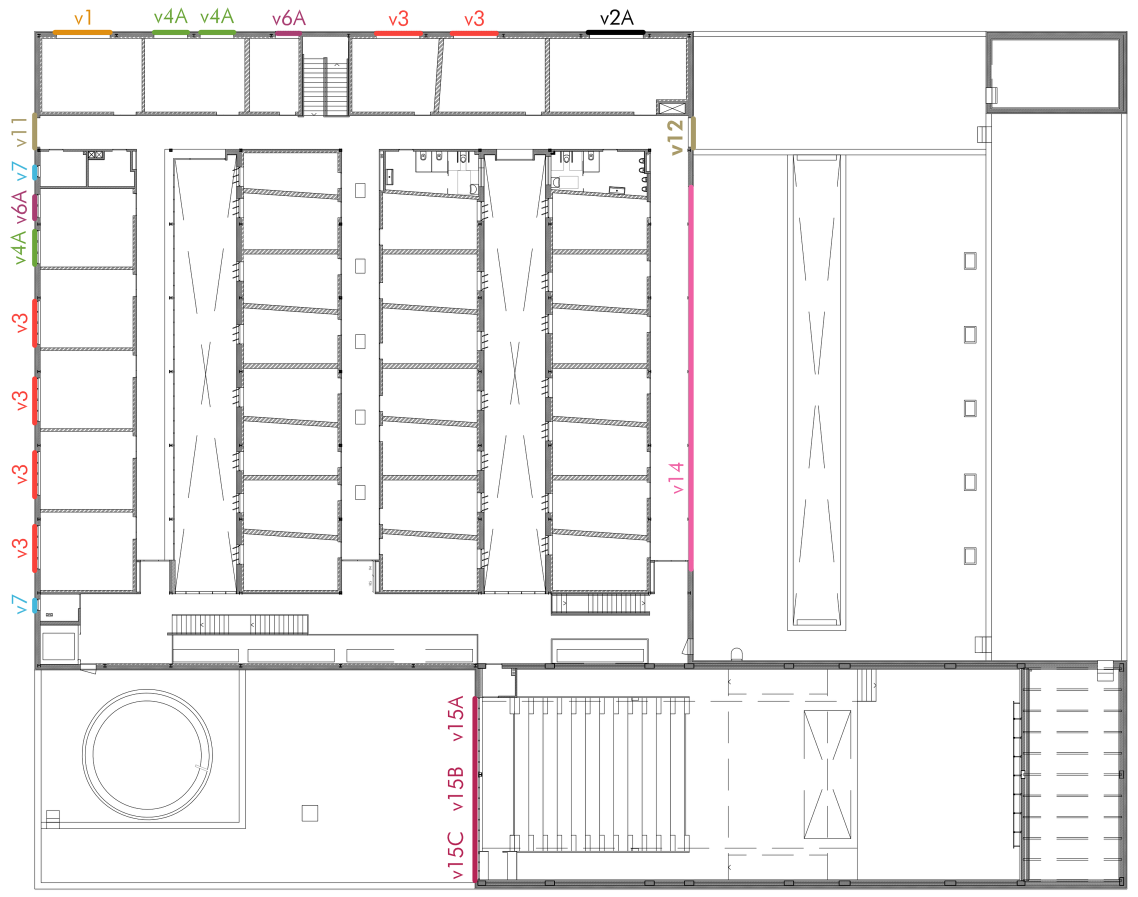

planta primera

planta baja

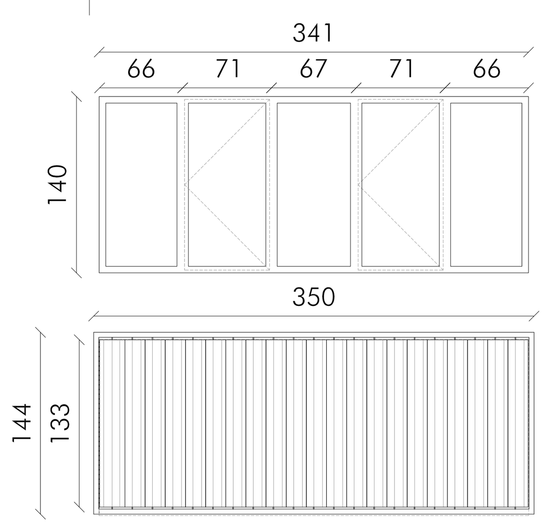

TIPO	v1
UBICACIÓN	0M.(01,02,04,05) / 1I.01
UNIDADES	5
MODELO	Carpintería aluminio con RPT bicolor, hoja oculta, tipo Soleal FY 65 de Technal*
VIDRIO	4+4/16 (argón) /5+5
CONTROL SOLAR	Celosía de lamas orientables de accionamiento manual, acero galzanizado lacado, color análogo a fachada , tipo Grandpanel R200 de Gradhermetic*
EMBOCADURA / VIERTEAGUAS	Aluminio lacado análogo a fachada según detalle

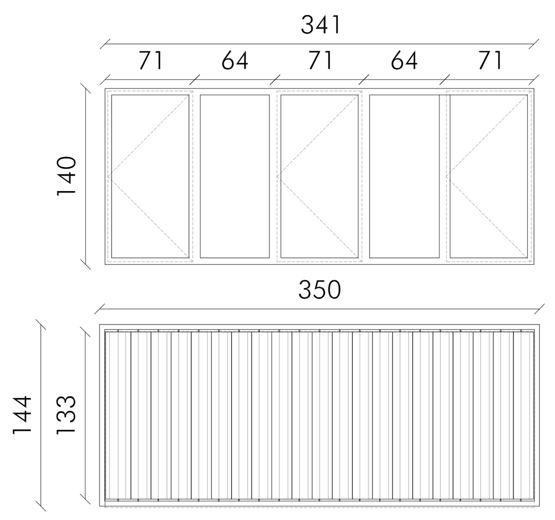

TIPO	v2A
UBICACIÓN	0L.(02,03) / 0N.06 / 1I.06
UNIDADES	4
MODELO	Carpintería aluminio con RPT bicolor, hoja oculta, tipo Soleal FY 65 de Technal*
VIDRIO	4+4/16 (argón) /5+5
CONTROL SOLAR	Celosía de lamas orientables de accionamiento manual, acero galzanizado lacado, color análogo a fachada , tipo Grandpanel R200 de Gradhermetic*
EMBOCADURA / VIERTEAGUAS	Aluminio lacado análogo a fachada según detalle

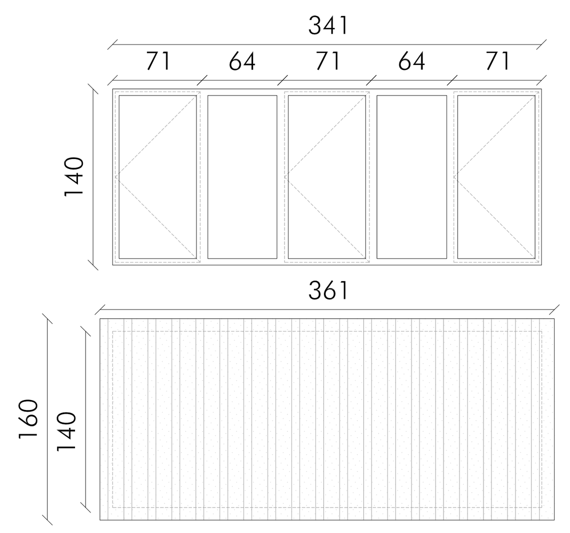

TIPO	v2B
UBICACIÓN	0A.01
UNIDADES	1
MODELO	Carpintería aluminio RPT bicolor, hoja oculta, tipo Soleal FY 65 de Technal*
VIDRIO	4+4/16 (argón) /5+5
CONTROL SOLAR	Chapa perfilada perforada de acero lacado análogo a fachada, tipo trapeza 7.96.54 de Arcelor Mittal*
EMBOCADURA / VIERTEAGUAS	Aluminio lacado análogo a fachada según detalle

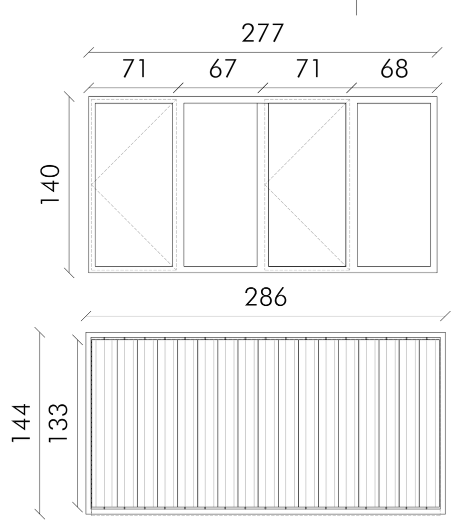

TIPO	v3
UBICACIÓN	0L.(01-03) / 0M.10 / 1A.(02-05) / 1I.(04,05)
UNIDADES	11
MODELO	Carpintería aluminio con RPT bicolor, hoja oculta, tipo Soleal FY 65 de Technal*
VIDRIO	4+4/16 (argón) /5+5
CONTROL SOLAR	Celosía de lamas orientables de accionamiento manual, acero galzanizado lacado, color análogo a fachada , tipo Grandpanel R200 de Gradhermetic*
EMBOCADURA / VIERTEAGUAS	Aluminio lacado análogo a fachada según detalle

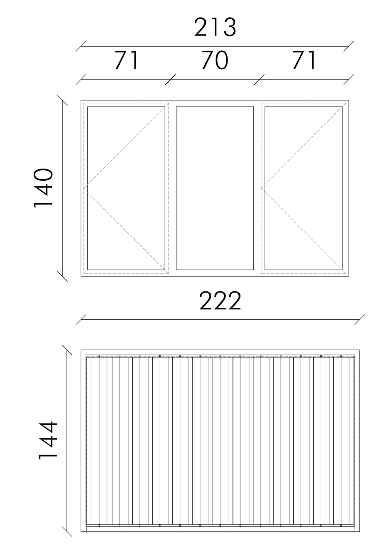

TIPO	v4A
UBICACIÓN	0M.(04,06,07,08,09,10) / 1A.06 /1I.02
UNIDADES	9
MODELO	Carpintería aluminio con RPT bicolor, hoja oculta, tipo Soleal FY 65 de Technal*
VIDRIO	4+4/16 (argón) /5+5
CONTROL SOLAR	Celosía de lamas orientables de accionamiento manual, acero galzanizado lacado, color análogo a fachada , tipo Grandpanel R200 de Gradhermetic*
EMBOCADURA / VIERTEAGUAS	Aluminio lacado análogo a fachada según detalle

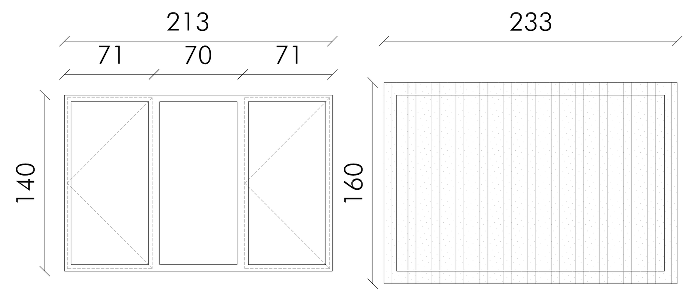

TIPO	v4B
UBICACIÓN	0A.(02,03,05)
UNIDADES	3
MODELO	Carpintería aluminio RPT bicolor, hoja oculta, tipo Soleal FY 65 de Technal*
VIDRIO	4+4/16 (argón) /5+5
CONTROL SOLAR	Chapa perfilada perforada de acero lacado análogo a fachada, tipo trapeza 7.96.54 de Arcelor Mittal*
EMBOCADURA / VIERTEAGUAS	Aluminio lacado análogo a fachada según detalle

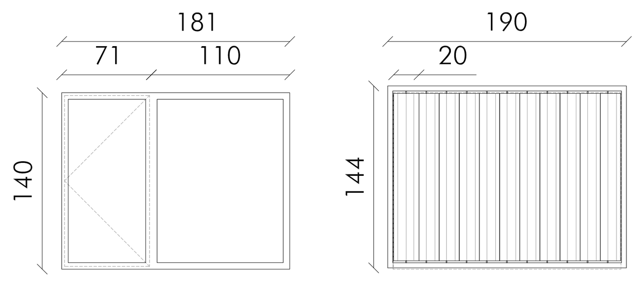

TIPO	v5
UBICACIÓN	0M.05
UNIDADES	1
MODELO	Carpintería aluminio con RPT bicolor, hoja oculta, tipo Soleal FY 65 de Technal*
VIDRIO	4+4/16 (argón) /5+5
CONTROL SOLAR	Celosía de lamas orientables de accionamiento manual, acero galzanizado lacado, color análogo a fachada , tipo Grandpanel R200 de Gradhermetic*
EMBOCADURA / VIERTEAGUAS	Aluminio lacado análogo a fachada según detalle

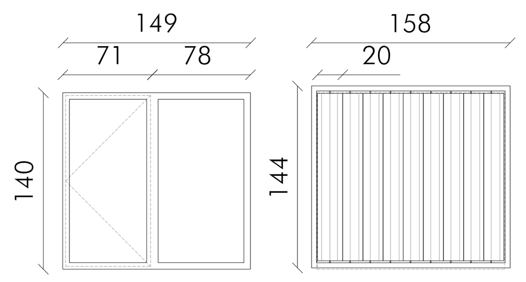

TIPO	v6A
UBICACIÓN	0M.(02,04) /1A.05 / 1I.03
UNIDADES	4
MODELO	Carpintería aluminio con RPT bicolor, hoja oculta, tipo Soleal FY 65 de Technal*
VIDRIO	4+4/16 (argón) /5+5
CONTROL SOLAR	Celosía de lamas orientables de accionamiento manual, acero galzanizado lacado, color análogo a fachada , tipo Grandpanel R200 de Gradhermetic*
EMBOCADURA / VIERTEAGUAS	Aluminio lacado análogo a fachada según detalle

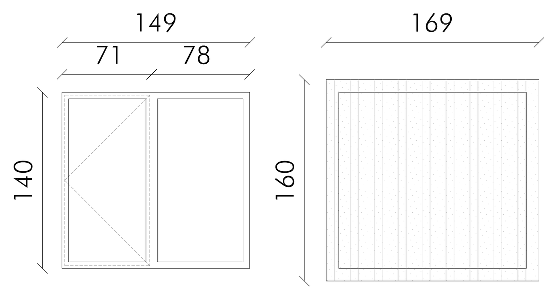

TIPO	v6B
UBICACIÓN	0A.04
UNIDADES	1
MODELO	Carpintería aluminio RPT bicolor, hoja oculta, tipo Soleal FY 65 de Technal*
VIDRIO	4+4/16 (argón) /5+5
CONTROL SOLAR	Chapa perfilada perforada de acero lacado análogo a fachada, tipo trapeza 7.96.54 de Arcelor Mittal*
EMBOCADURA / VIERTEAGUAS	Aluminio lacado análogo a fachada según detalle

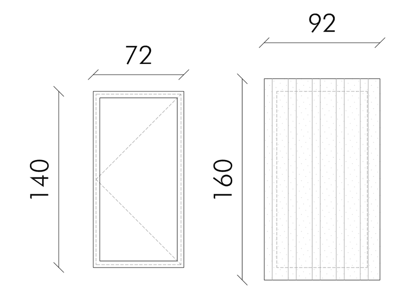

TIPO	v7
UBICACIÓN	0A.(04,05) / 1A.(04,07)
UNIDADES	4
MODELO	Carpintería aluminio RPT bicolor, hoja oculta, tipo Soleal FY 65 de Technal*
VIDRIO	4+4/16 (argón) /5+5
CONTROL SOLAR	Chapa perfilada perforada de acero lacado análogo a fachada, tipo trapeza 7.96.54 de Arcelor Mittal*
EMBOCADURA / VIERTEAGUAS	Aluminio lacado análogo a fachada según detalle

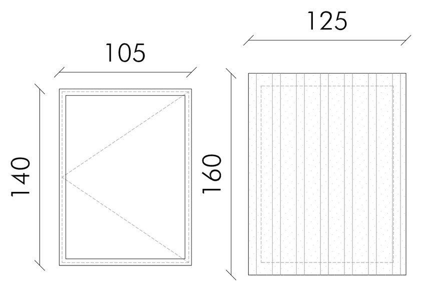

TIPO	v8
UBICACIÓN	pasillo N
UNIDADES	1
MODELO	Carpintería aluminio RPT bicolor, hoja oculta, tipo Soleal FY 65 de Technal*
VIDRIO	4+4/16 (argón) /5+5
CONTROL SOLAR	Chapa perfilada perforada de acero lacado análogo a fachada, tipo trapeza 7.96.54 de Arcelor Mittal*

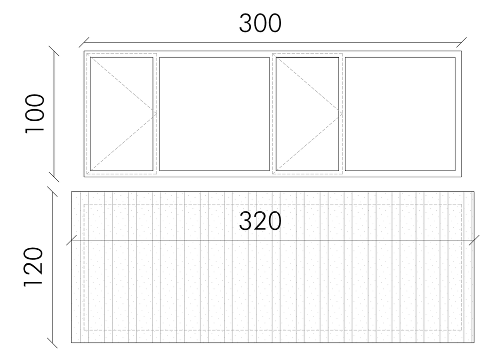

TIPO	v9
UBICACIÓN	0N.06
UNIDADES	1
MODELO	Carpintería aluminio RPT bicolor, hoja oculta, tipo Soleal FY 65 de Technal*
VIDRIO	vidrio traslucido en los vestuarios 4+4/16 (argón) /5+5
CONTROL SOLAR	Chapa perfilada perforada de acero lacado análogo a fachada, tipo trapeza 7.96.54 de Arcelor Mittal*

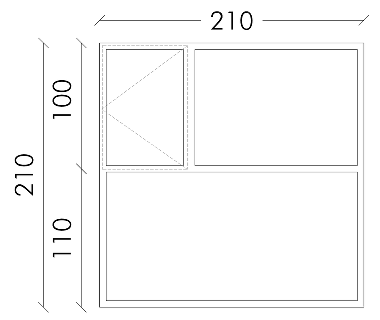

TIPO	v10
UBICACIÓN	pasillo
UNIDADES	1
MODELO	Carpintería aluminio RPT bicolor, hoja oculta, tipo Soleal FY 65 de Technal*
VIDRIO	4+4/16 (argón) /5+5
CONTROL SOLAR	Chapa perfilada perforada de acero lacado análogo a fachada, tipo trapeza 7.96.54 de Arcelor Mittal*

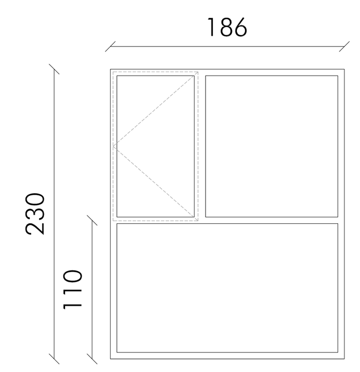

TIPO	v11
UBICACIÓN	escalera
UNIDADES	1
MODELO	Carpintería aluminio RPT bicolor, hoja oculta, tipo Soleal FY 65 de Technal*
VIDRIO	4+4/16 (argón) /5+5
CONTROL SOLAR	Chapa perfilada perforada de acero lacado análogo a fachada, tipo trapeza 7.96.54 de Arcelor Mittal*

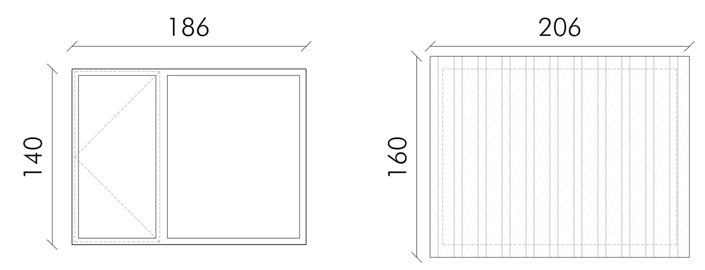

TIPO	v12
UBICACIÓN	pasillo
UNIDADES	1
MODELO	Carpintería aluminio RPT bicolor, hoja oculta, tipo Soleal FY 65 de Technal*
VIDRIO	4+4/16 (argón) /5+5
CONTROL SOLAR	Chapa perfilada perforada de acero lacado análogo a fachada, tipo trapeza 7.96.54 de Arcelor Mittal*

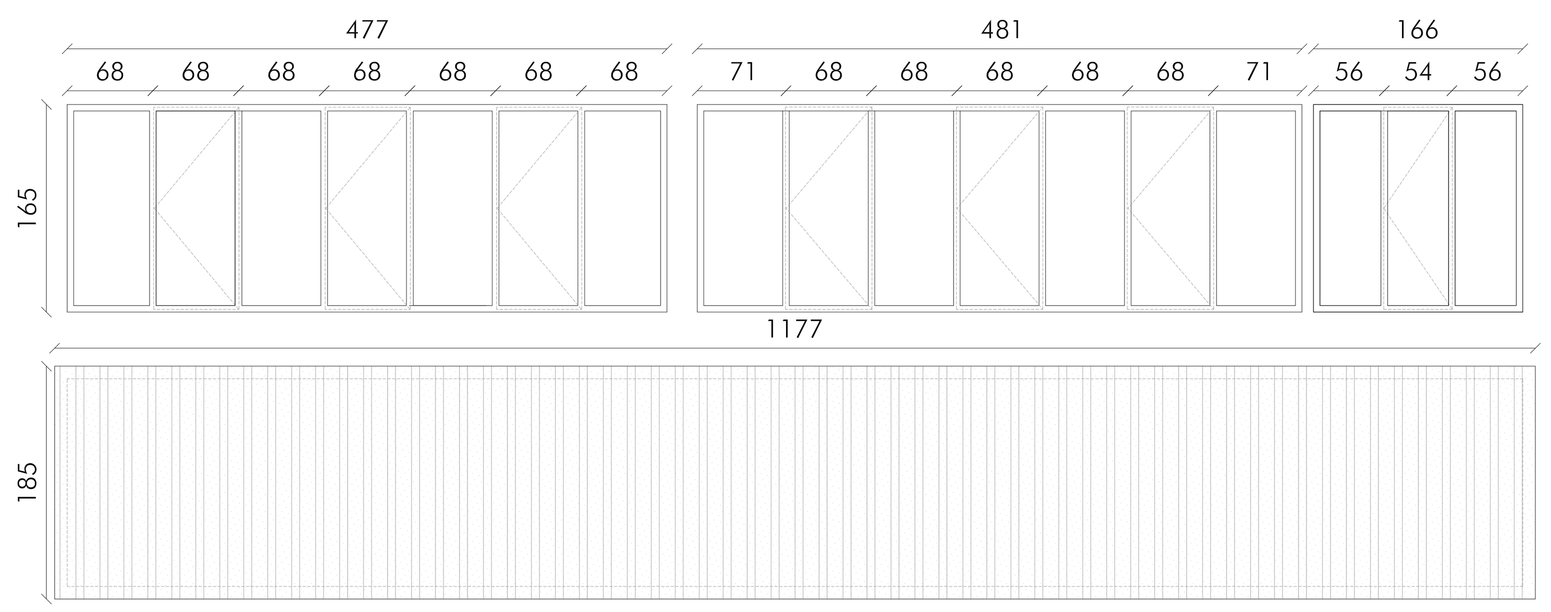

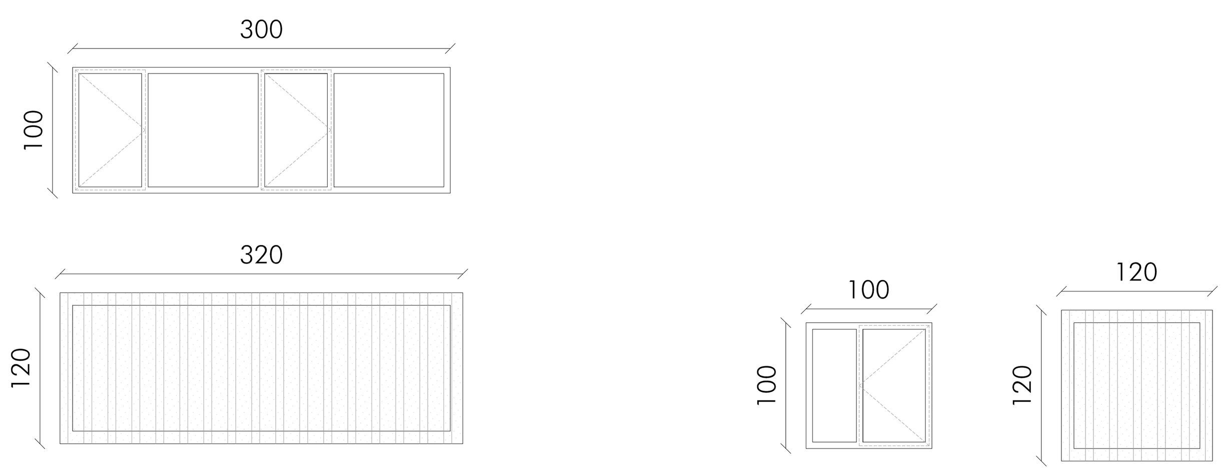

TIPO	v15A
UBICACIÓN	0N.04
UNIDADES	1
MODELO	Carpintería aluminio RPT bicolor, hoja oculta, tipo Soleal FY 65 de Technal*
VIDRIO	4+4/16 (argón) /5+5
CONTROL SOLAR	Chapa perfilada perforada de acero lacado análogo a fachada, tipo trapeza 7.96.54 de Arcelor Mittal*
EMBOCADURA / VIERTEAGUAS	Aluminio lacado análogo a fachada según detalle

TIPO	v15B
UBICACIÓN	0N.04
UNIDADES	1
MODELO	Carpintería aluminio RPT bicolor, hoja oculta, tipo Soleal FY 65 de Technal*
VIDRIO	4+4/16 (argón) /5+5
CONTROL SOLAR	Chapa perfilada perforada de acero lacado análogo a fachada, tipo trapeza 7.96.54 de Arcelor Mittal*
EMBOCADURA / VIERTEAGUAS	Aluminio lacado análogo a fachada según detalle

TIPO	v15C
UBICACIÓN	0N.04
UNIDADES	1
MODELO	Carpintería aluminio RPT bicolor, hoja oculta, tipo Soleal FY 65 de Technal*
VIDRIO	4+4/16 (argón) /5+5
CONTROL SOLAR	Chapa perfilada perforada de acero lacado análogo a fachada, tipo trapeza 7.96.54 de Arcelor Mittal*
EMBOCADURA / VIERTEAGUAS	Aluminio lacado análogo a fachada según detalle

TIPO	v18
UBICACIÓN	0N.06
UNIDADES	1
MODELO	Carpintería aluminio RPT bicolor, hoja oculta, tipo Soleal FY 65 de Technal*
VIDRIO	vidrio traslucido en los aseos 4+4/16 (argón) /5+5
CONTROL SOLAR	Chapa perfilada perforada de acero lacado análogo a fachada, tipo trapeza 7.96.54 de Arcelor Mittal*
EMBOCADURA / VIERTEAGUAS	Aluminio lacado análogo a fachada según detalle

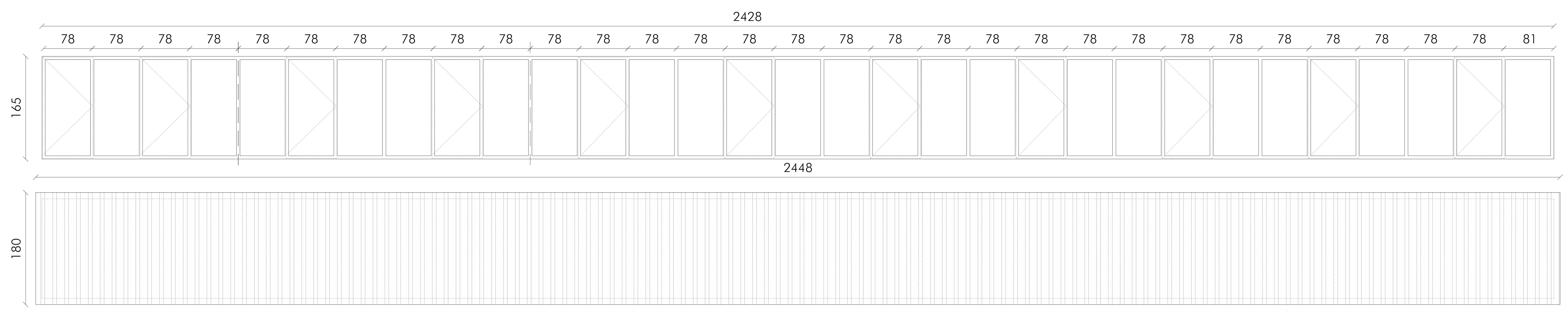

SUPERVISADO-SERVICIO DE CONSTRUCCIONES.CONSEJERÍA EDUCACIÓN JCYL

Firmado digitalmente por SUPERVISADO-SERVICIO DE CONSTRUCCIONES.CONSEJERÍA EDUCACIÓN JCYL
Fecha: 2019.12.10 10:44:07 +01'00'

TIPO	v14
UBICACIÓN	pasillo E.
UNIDADES	1
MODELO	Carpintería aluminio RPT bicolor, hoja oculta, tipo Soleal FY 65 de Technal*
VIDRIO	4+4/16 (argón) /5+5
CONTROL SOLAR	Chapa perfilada perforada de acero lacado análogo a fachada, tipo trapeza 7.96.54 de Arcelor Mittal*
EMBOCADURA / VIERTEAGUAS	Aluminio lacado análogo a fachada según detalle

Notas:
- cotas a rectificar en obra
- sentido de apertura de las hojas a definir en obra
- fijos y hojas según plano
* o equivalentes aprobados por D.F.

septiembre 2019

proyecto ejecución

CONSERVATORIO PROFESIONAL DE MUSICA LEON

Avenida de la Universidad

Grupo de Planos: DETALLES — Nº: D04
Plano: Carpintería aluminio fachada exterior + protección solar — Escala: 1/50

Promotor: Fecha septiembre 2019
Consejería de Educación, Junta de Castilla y León — 1905

estudio González arquitectos S.L.P.
c/ Teresa Gil 18, 6º i cp. 47002 Valladolid
estudio@primitivogonzalez.com