Línea LN08
De CUADRO GRAL BT RED NORMAL
Potencia 110.720W/400V~B2
Sección 4x50+TT25mm²
Conductor RZ1-K(0,6 /1kV
Longitud 142 METROS
Línea colocada sobre bandeja metálica perforada

CS SALA CALDERA RED NORMAL

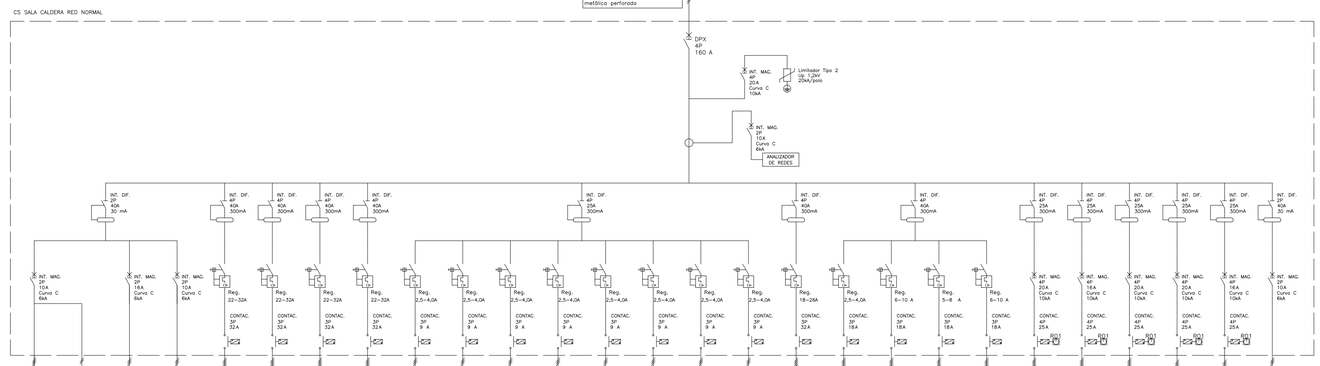

Etiqueta	A01	E01	F01	F02	UG-01	UG-02	UG-03	UG-04	B01	B02	B03	B04	B05	B06	B07	B08	B09	B10	B11	B12	B13	RE001	RE002	RE003	RE004	RE005	M01
Sección (mm²)	2x1,5+TT1,5	2x1,5	2x2,5+TT2,5	2x1,5+TT1,5	4x6+TT6	4x6+TT6	4x6+TT6	4x6+TT6	2x2,5+TT1,25	2x2,5+TT1,25	2x2,5+TT1,25	2x2,5+TT1,25	2x2,5+TT1,25	2x2,5+TT1,25	2x2,5+TT1,25	2x2,5+TT1,25	4x6+TT6	4x2,5+TT2,5	4x2,5+TT2,5	4x2,5+TT2,5	4x2,5+TT2,5	4x4+TT4	4x2,5+TT2,5	4x4+TT4	4x4+TT4	4x2,5+TT2,5	2x1,5+TT1,5
Longitud (m)	7	7	13	10	20	20	20	20	20	20	20	20	20	20	20	20	20	20	20	20	20	27	20	59	69	87	5
Potencia (W) R	106,5	10	1.600	100	16.000	16.000	16.000	16.000	590	0	590	0	590	0	590	0	11.000	1.500	4.000	3.000	4.000	6.000	4.000	6.500	6.000	4.000	0
Potencia (W) S	0	0	0	0	0	0	0	0	590	0	590	0	590	0	590	0	0	0	0	0	0	0	0	0	0	0	50
Potencia (W) T	0	0	0	0	0	0	0	0	0	590	0	590	0	590	0	590	0	0	0	0	0	0	0	0	0	0	0
Conductor	RZ1-K(0,6/1kV	RZ1-K(0,6/1kV	RZ1-K(0,6/1kV	RZ1-K(0,6/1kV	RZ1-K(0,6/1kV	RZ1-K(0,6/1kV	RZ1-K(0,6/1kV	RZ1-K(0,6/1kV	RZ1-K(0,6/1kV	RZ1-K(0,6/1kV	RZ1-K(0,6/1kV	RZ1-K(0,6/1kV	RZ1-K(0,6/1kV	RZ1-K(0,6/1kV	RZ1-K(0,6/1kV	RZ1-K(0,6/1kV	RZ1-K(0,6/1kV	RZ1-K(0,6/1kV	RZ1-K(0,6/1kV	RZ1-K(0,6/1kV	RZ1-K(0,6/1kV	RZ1-K(0,6/1kV	RZ1-K(0,6/1kV	RZ1-K(0,6/1kV	RZ1-K(0,6/1kV	RZ1-K(0,6/1kV	RZ1-K(0,6/1kV
Designación	ALUMBRADO CUARTO CALDERA	EMERGENCIAS	T.C. USOS VARIOS	CONTROL CALEFACCIÓN	–	VWS380	VWS380	VWS380	BOMBA 01 UG-01	BOMBA 02 UG-01	BOMBA 01 UG-02	BOMBA 02 UG-02	BOMBA 01 UG-03	BOMBA 02 UG-03	BOMBA 01 UG-04	BOMBA 02 UG-04	BOMBA SONDEOS	BOMBA CIRCUITO CALEFA. 1	BOMBA CIRCUITO CALEFA. 2	BOMBA CIRCUITO CALEFA. 3	BOMBA CIRCUITO CALEFA. 4	RECUPERADOR 1	RECUPERADOR 2	RECUPERADOR 3	RECUPERADOR 4	RECUPERADOR 5	MANIOBRA

Línea LN03
De CUADRO GRAL BT RED NORMAL
Potencia 3.203W/400V~B2
Sección 4x6+TT6mm²
Conductor RZ1-K(0,6 /1kV
Longitud 68 METROS
Línea colocada sobre bandeja metálica perforada

CS SALA USOS MÚLTIPLES. RED NORMAL.

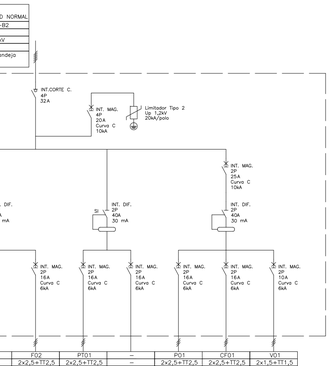

Etiqueta	A02	E02	F01	F02	A03	E03	F02	PT01	–	P01	CF01	V01
Sección (mm²)	2x1,5+TT1,5	2x1,5	2x2,5+TT2,5	2x2,5+TT2,5	2x1,5+TT1,5	2x1,5	2x2,5+TT2,5	2x2,5+TT2,5	–	2x2,5+TT2,5	2x2,5+TT2,5	2x1,5+TT1,5
Longitud (m)	17	16	13	10	14	09	10	18	–	17	12	08
Potencia (W) R	157,5	10	1.000	0	0	0	0	0	–	100	100	50
Potencia (W) S	0	0	0	0	175,5	10	200	0	–	0	0	0
Potencia (W) T	0	0	0	0	0	0	0	1.400	–	0	0	0
Conductor	RZ1-K(0,6/1kV	RZ1-K(0,6/1kV	RZ1-K(0,6/1kV	RZ1-K(0,6/1kV	RZ1-K(0,6/1kV	RZ1-K(0,6/1kV	RZ1-K(0,6/1kV	RZ1-K(0,6/1kV	–	RZ1-K(0,6/1kV	RZ1-K(0,6/1kV	RZ1-K(0,6/1kV
Designación	ALUMBRADO SALA U. MÚLTIPLES	EMERGENCIAS	T.C. SALA U. MÚLTIPLES	ALUMBRADO AULA U.MÚL. ALMACÉN RE.	EMERGENCIAS	T.C. ALMACÉN RECURSOS	P. TRABAJO SALA U. MÚLTIPLES	RESERVA	–	T.C. ESTORES SALA U. MÚLTIPLES	COLECTORES SALA U. MÚLTIPLES	SONDAS CO SALA U. MÚLTIPLES

Línea LG03
De CUADRO GRAL BT RED GRUPO
Potencia 168W/230V~B2
Sección 2x2,5+TT2,5mm²
Conductor SZ1-K (AS+) 0,6/1kV
Longitud 68 METROS
Línea colocada sobre bandeja metálica perforada

CS. SALA USOS MÚLTIPLES. RED GRUPO.

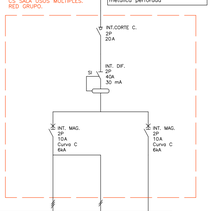

Etiqueta	A01	E01	–
Sección (mm²)	2x1,5+TT1,5	2x1,5	–
Longitud (m)	15	14	–
Potencia (W) R	0	0	–
Potencia (W) S	157,5	10	–
Potencia (W) T	0	0	–
Conductor	SZ1-K(0,6/1kV	RZ1-K(0,6/1kV	–
Designación	ALUMBRADO SALA U. MÚLTIPLES	EMERGENCIAS	RESERVA –

Línea LN02
De CUADRO GRAL BT RED NORMAL
Potencia 30.497W/400V~B2
Sección 4x16+TT16mm²
Conductor RZ1-K(0,6 /1kV
Longitud 63 METROS
Línea colocada sobre bandeja metálica perforada

CS COCINA. RED NORMAL.

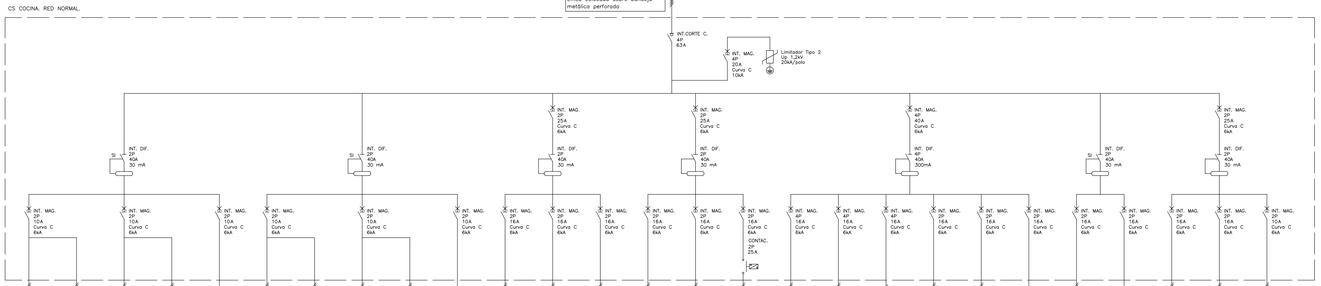

Etiqueta	A04	E04	A05	E05	A06	A07	E07	A08	E08	A09	F04	F05	F06	F07	F08	F09	F10	F11	F12	F13	F14	–	PT01	–	P01	CF01	V01
Sección (mm²)	2x1,5+TT1,5	2x1,5	2x1,5+TT1,5	2x1,5	–	2x1,5+TT1,5	2x1,5	2x1,5+TT1,5	2x1,5	–	2x2,5+TT2,5	2x2,5+TT2,5	2x2,5+TT2,5	2x2,5+TT2,5	2x2,5+TT2,5	2x2,5+TT2,5	4x2,5+TT2,5	4x2,5+TT2,5	4x2,5+TT2,5	2x2,5+TT2,5	2x2,5+TT2,5	–	2x2,5+TT2,5	–	2x2,5+TT2,5	2x2,5+TT2,5	2x1,5+TT1,5
Longitud (m)	18	14	12	09	–	24	23	21	20	–	31	17	19	15	15	12	13	11	06	10	09	–	30	–	28	27	13
Potencia (W) R	140	10	272	0	–	140	10	54,5	10	–	0	0	0	400	400	200	5.000	9.000	9.000	2.000	400	–	800	–	100	100	50
Potencia (W) S	0	0	0	0	–	0	0	0	0	–	600	1.000	800	0	0	0	0	0	0	0	0	–	0	–	0	0	0
Potencia (W) T	0	0	0	0	–	0	0	0	0	–	0	0	0	0	0	0	0	0	0	0	0	–	0	–	0	0	0
Conductor	RZ1-K(0,6/1kV	RZ1-K(0,6/1kV	RZ1-K(0,6/1kV	RZ1-K(0,6/1kV	–	RZ1-K(0,6/1kV	RZ1-K(0,6/1kV	RZ1-K(0,6/1kV	RZ1-K(0,6/1kV	–	RZ1-K(0,6/1kV	RZ1-K(0,6/1kV	RZ1-K(0,6/1kV	RZ1-K(0,6/1kV	RZ1-K(0,6/1kV	RZ1-K(0,6/1kV	RZ1-K(0,6/1kV	RZ1-K(0,6/1kV	RZ1-K(0,6/1kV	RZ1-K(0,6/1kV	RZ1-K(0,6/1kV	–	RZ1-K(0,6/1kV	–	RZ1-K(0,6/1kV	RZ1-K(0,6/1kV	RZ1-K(0,6/1kV
Designación	ALUMBRADO COMEDOR –	EMERGENCIAS	ALUMBRADO COCINA –	EMERGENCIAS	RESERVA	ALUMBRADO COMEDOR –	EMERGENCIAS	ALUMBRADO ASEOS CUARTO LIMPIE	EMERGENCIAS	RESERVA	T.C. COMEDOR –	T.C. BAÑOS,PASILLO CUARTO LIMPIE	T.C. COCINA USOS VARIOS	T.C. COCINA USOS VARIOS	T.C. COCINA USOS VARIOS	T.C. EXTRACTOR COCINA	T.C. MESA CALIENTE	T.C. HORNO	T.C. LAVAVAJILLAS	T.C. MICROONDAS	T.C. USOS VARIOS PLONGE	RESERVA	P. TRABAJO COCINA COMEDOR	RESERVA –	LAMAS ESTORES COMEDOR	COLECTORES –	SONDA CO

Línea LN07
De CUADRO GRAL BT RED NORMAL
Potencia 13.100W/400V~B2
Sección 4x10+TT10mm²
Conductor RZ1-K(0,6 /1kV
Longitud 58 METROS
Línea colocada sobre bandeja metálica perforada

CS AULA INFORMÁTICA. RED NORMAL

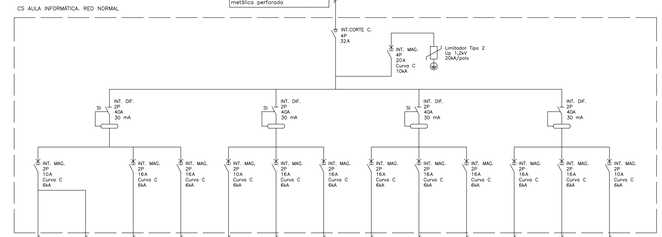

Etiqueta	A02	E02	PT01	PT02	A03	PT03	PT04	PT05	PT06	PT07	F01	P01	V01
Sección (mm²)	2x1,5+TT1,5	2x1,5	2x2,5+TT2,5	2x2,5+TT2,5	2x1,5+TT1,5	2x2,5+TT2,5	2x2,5+TT2,5	2x2,5+TT2,5	2x2,5+TT2,5	2x2,5+TT2,5	2x2,5+TT2,5	2x2,5+TT2,5	2x1,5+TT1,5
Longitud (m)	11	08	14	12	14	14	16	18	20	22	16	09	08
Potencia (W) R	70	10	1.400	1.800	0	0	0	0	0	1.800	0	0	0
Potencia (W) S	0	0	0	0	70	1.800	0	0	0	0	600	100	50
Potencia (W) T	0	0	0	0	0	0	1.800	1.800	1.800	0	0	0	0
Conductor	RZ1-K(0,6/1kV	RZ1-K(0,6/1kV	RZ1-K(0,6/1kV	RZ1-K(0,6/1kV	RZ1-K(0,6/1kV	RZ1-K(0,6/1kV	RZ1-K(0,6/1kV	RZ1-K(0,6/1kV	RZ1-K(0,6/1kV	RZ1-K(0,6/1kV	RZ1-K(0,6/1kV	RZ1-K(0,6/1kV	RZ1-K(0,6/1kV
Designación	ALUMBRADO AULA INFORMÁTICA	EMERGENCIAS	P. TRABAJO AULA INFORMÁ	P. TRABAJO CANAL AULA INFORMÁ	ALUMBRADO AULA INFORMÁTICA	P. TRABAJO CANAL AULA INFORMÁ	P. TRABAJO CANAL AULA INFORMÁ	P. TRABAJO CANAL AULA INFORMÁ	P. TRABAJO CANAL AULA INFORMÁ	P. TRABAJO CANAL AULA INFORMÁ	T.C. VARIAS AULA INFORMÁ	LAMAS ESTORES AULA INFORMÁ	SONDAS CO ZONA AULA INFORMÁ

Línea LG07
De CUADRO GRAL BT RED GRUPO
Potencia 808W/230V~B2
Sección 2x2,5+TT2,5mm²
Conductor SZ1-K (AS+) 0,6/1kV
Longitud 58 METROS
Línea colocada sobre bandeja metálica perforada

CS. INFORMÁTICA. RED GRUPO.

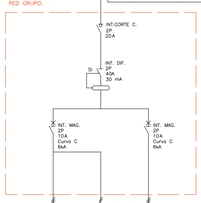

Etiqueta	A01	E01	–
Sección (mm²)	2x1,5+TT1,5	2x1,5	–
Longitud (m)	10	04	–
Potencia (W) R	70	10	–
Potencia (W) S	0	0	–
Potencia (W) T	0	0	–
Conductor	SZ1-K(0,6/1kV	RZ1-K(0,6/1kV	–
Designación	ALUMBRADO AULA INFORMÁTICA	EMERGENCIAS	RESERVA –

Línea LN05
De CUADRO GRAL BT RED NORMAL
Potencia 27.610W/400V~B2
Sección 4x16+TT16mm²
Conductor RZ1-K(0,6 /1kV
Longitud 47 METROS
Línea colocada sobre bandeja metálica perforada

CS PLANTA PRIMERA. RED NORMAL

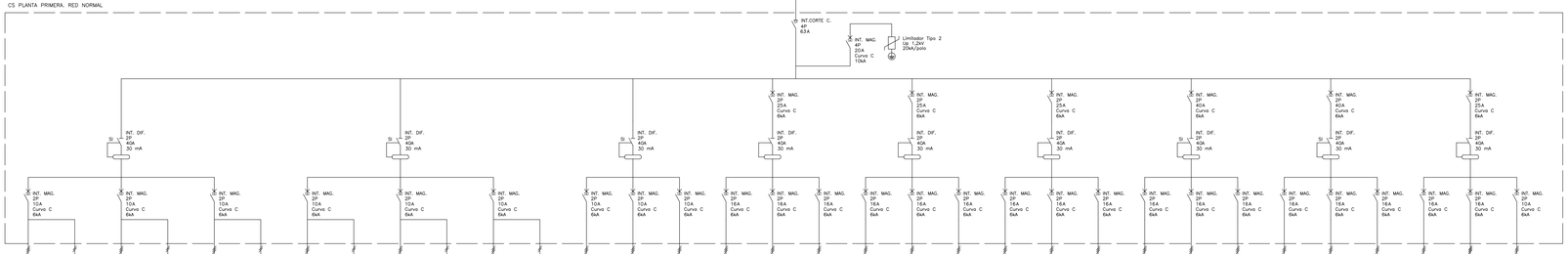

Etiqueta	A01	E01	A02	E02	A03	E03	A04	E04	A05	E05	A06	E06	A07	A08	A09	F01	F02	F03	F04	F05	F06	F07	F08	F09	PT01	PT02	PT03	PT04	PT05	PT06	P01	CF01	V01
Sección (mm²)	2x1,5+TT1,5	2x1,5	2x1,5+TT1,5	2x1,5	2x1,5+TT1,5	2x1,5	2x1,5+TT1,5	2x1,5	2x1,5+TT1,5	2x1,5	2x1,5+TT1,5	2x1,5	2x1,5+TT1,5	2x1,5+TT1,5	2x1,5+TT1,5	2x2,5+TT2,5	2x2,5+TT2,5	2x2,5+TT2,5	2x2,5+TT2,5	2x2,5+TT2,5	2x2,5+TT2,5	2x2,5+TT2,5	2x2,5+TT2,5	2x2,5+TT2,5	2x2,5+TT2,5	2x2,5+TT2,5	2x2,5+TT2,5	2x2,5+TT2,5	2x2,5+TT2,5	2x2,5+TT2,5	2x2,5+TT2,5	2x2,5+TT2,5	2x1,5+TT1,5
Longitud (m)	31	24	13	12	56	50	31	29	15	16	58	55	33	17	60	34	26	27	39	61	49	23	14	10	42	29	32	39	61	61	79	51	71
Potencia (W) R	210	10	210	10	280	10	0	0	0	0	0	0	0	0	0	1.200	1.200	1.200	0	0	0	0	0	0	2.800	2.800	2.800	0	0	0	0	0	0
Potencia (W) S	0	0	0	0	0	0	210	10	210	10	280	10	0	0	0	0	0	0	1.800	1.200	1.000	0	0	0	0	0	0	1.400	2.800	2.800	0	0	0
Potencia (W) T	0	0	0	0	0	0	0	0	0	0	0	0	0	0	0	0	0	0	0	0	0	600	600	1.000	0	0	0	0	0	0	100	100	50
Conductor	RZ1-K(0,6/1kV	RZ1-K(0,6/1kV	RZ1-K(0,6/1kV	RZ1-K(0,6/1kV	RZ1-K(0,6/1kV	RZ1-K(0,6/1kV	RZ1-K(0,6/1kV	RZ1-K(0,6/1kV	RZ1-K(0,6/1kV	RZ1-K(0,6/1kV	RZ1-K(0,6/1kV	RZ1-K(0,6/1kV	RZ1-K(0,6/1kV	RZ1-K(0,6/1kV	RZ1-K(0,6/1kV	RZ1-K(0,6/1kV	RZ1-K(0,6/1kV	RZ1-K(0,6/1kV	RZ1-K(0,6/1kV	RZ1-K(0,6/1kV	RZ1-K(0,6/1kV	RZ1-K(0,6/1kV	RZ1-K(0,6/1kV	RZ1-K(0,6/1kV	RZ1-K(0,6/1kV	RZ1-K(0,6/1kV	RZ1-K(0,6/1kV	RZ1-K(0,6/1kV	RZ1-K(0,6/1kV	RZ1-K(0,6/1kV	RZ1-K(0,6/1kV	RZ1-K(0,6/1kV	RZ1-K(0,6/1kV
Designación	ALUMBRADO AULAS MÚSICA 2ª_CICLO1-2	EMERGENCIAS	ALUM. AULAS 2ª_CICLO 3-4 3ª_CICLO 1	EMERGENCIAS	ALUM. AULAS 3ª_CI. 2-3-4 P.GRUPO 3-4	EMERGENCIAS	ALUMBRADO AULAS MÚSICA 2ª_CICLO1-2	EMERGENCIAS	ALUM. AULAS 2ª_CICLO 3-4 3ª_CICLO 1	EMERGENCIAS	ALUM. AULAS 3ª_CI. 2-3-4 P.GRUPO 3-4	EMERGENCIAS	ALUMBRADO AULAS MÚSICA 2ª_CICLO1-2	ALUM. AULAS 2ª_CICLO 3-4 3ª_CICLO 1	ALUM. AULAS 3ª_CI. 2-3-4 P.GRUPO 3-4	T.C. AULA MÚSICA 2ª CICLO 1	T.C. AULA 2ª CICLO 2-3	T.C. AULA 2ª CICLO 4 3ª CICLO 1	T.C. AULA 3ª CICLO 2 P.GRUPO 3-4	T.C. AULA 3ª CICLO 3-4	T.C. PASILLO –	T.C. ASEO 3 –	T.C. ASEO 4 –	T.C. CUARTOS 1ª PLANTA	P. TRABAJO AULA MÚSICA 2ª CICLO 1	P. TRABAJO AULA 2ª CICLO 2-3	P. TRABAJO AULA 2ª CICLO 4 3ª CICLO 1	P. TRABAJO AULA 3ª CICLO 2	P. TRABAJO P.GRUPO 3-4	P. TRABAJO AULA 3ª CICLO 3-4	LAMAS ESTORES PLANTA 1ª	COLECTORES PLANTA 1ª	SONDAS CO ZONA PLANTA 1ª

Línea LG05
De CUADRO GRAL BT RED GRUPO
Potencia 1.233W/400V~B2
Sección 4x2,5+TT2,5mm²
Conductor SZ1-K (AS+) 0,6/1kV
Longitud 147 METROS
Línea colocada sobre bandeja metálica perforada

CS PLANTA 1ª. RED GRUPO

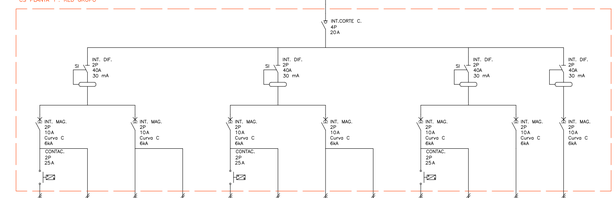

Etiqueta	A10	E10	A11	E11	A12	E12	A13	E13	A14	E14	A15	M01
Sección (mm²)	2x1,5+TT1,5	2x1,5	2x1,5+TT1,5	2x1,5	2x1,5+TT1,5	2x1,5	2x1,5+TT1,5	2x1,5	2x1,5+TT1,5	2x1,5	2x1,5+TT1,5	2x1,5+TT1,5
Longitud (m)	69	44	19	14	69	72	10	08	69	42	49	10
Potencia (W) R	124	10	183	10	0	0	0	0	0	0	0	0
Potencia (W) S	0	0	0	0	144	10	101,5	10	0	0	0	0
Potencia (W) T	0	0	0	0	0	0	0	0	124	10	456	50
Conductor	SZ1-K(0,6/1kV	RZ1-K(0,6/1kV	SZ1-K(0,6/1kV	RZ1-K(0,6/1kV	SZ1-K(0,6/1kV	RZ1-K(0,6/1kV	SZ1-K(0,6/1kV	RZ1-K(0,6/1kV	SZ1-K(0,6/1kV	RZ1-K(0,6/1kV	SZ1-K(0,6/1kV	RZ1-K(0,6/1kV
Designación	ALUMBRADO PASILLO PLANTA 1ª	EMERGENCIAS	ALUMBRADO ASEOS PLANTA 1ª	EMERGENCIAS	ALUMBRADO PASILLO PLANTA 1ª	EMERGENCIAS	ALUMBRADO CUARTOS TÉC PLANTA 1ª	EMERGENCIAS	ALUMBRADO PASILLO PLANTA 1ª	EMERGENCIAS	ALUMBRADO ESCALERAS TECHO	MANIOBRAS –

Línea LN06
De CUADRO GRAL BT RED NORMAL
Potencia 13.520W/400V~B2
Sección 4x10+TT10mm²
Conductor RZ1-K(0,6 /1kV
Longitud 150 METROS
Línea colocada sobre bandeja metálica perforada

CS AULA IDIOMAS. RED NORMAL

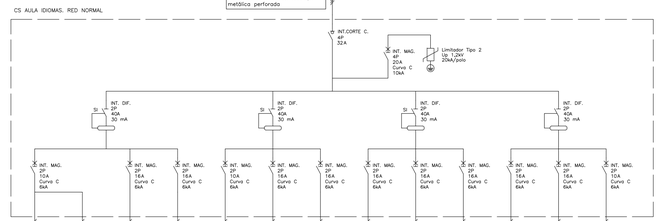

Etiqueta	A02	E02	PT01	PT02	A03	PT03	PT04	PT05	PT06	PT07	F01	P01	V01
Sección (mm²)	2x1,5+TT1,5	2x1,5	2x2,5+TT2,5	2x2,5+TT2,5	2x1,5+TT1,5	2x2,5+TT2,5	2x2,5+TT2,5	2x2,5+TT2,5	2x2,5+TT2,5	2x2,5+TT2,5	2x2,5+TT2,5	2x2,5+TT2,5	2x1,5+TT1,5
Longitud (m)	11	08	14	12	14	14	16	18	20	22	16	09	08
Potencia (W) R	70	10	1.400	1.800	0	0	0	0	0	1.800	0	0	0
Potencia (W) S	0	0	0	0	70	1.800	0	0	0	0	600	100	50
Potencia (W) T	0	0	0	0	0	0	1.800	1.800	1.800	0	0	0	0
Conductor	RZ1-K(0,6/1kV	RZ1-K(0,6/1kV	RZ1-K(0,6/1kV	RZ1-K(0,6/1kV	RZ1-K(0,6/1kV	RZ1-K(0,6/1kV	RZ1-K(0,6/1kV	RZ1-K(0,6/1kV	RZ1-K(0,6/1kV	RZ1-K(0,6/1kV	RZ1-K(0,6/1kV	RZ1-K(0,6/1kV	RZ1-K(0,6/1kV
Designación	ALUMBRADO AULA IDIOMAS	EMERGENCIAS	P. TRABAJO CANAL AULA IDIOMAS	P. TRABAJO CANAL AULA IDIOMAS	ALUMBRADO AULA IDIOMAS	P. TRABAJO CANAL AULA IDIOMAS	P. TRABAJO CANAL AULA IDIOMAS	P. TRABAJO CANAL AULA IDIOMAS	P. TRABAJO CANAL AULA IDIOMAS	P. TRABAJO CANAL AULA IDIOMAS	T.C. VARIAS AULA IDIOMAS	LAMAS ESTORES AULA IDIOMAS	SONDAS CO ZONA AULA IDIOMAS

Línea LG06
De CUADRO GRAL BT RED GRUPO
Potencia 168W/230V~B2
Sección 2x2,5+TT2,5mm²
Conductor SZ1-K (AS+) 0,6/1kV
Longitud 50 METROS
Línea colocada sobre bandeja metálica perforada

CS. IDIOMAS. RED GRUPO.

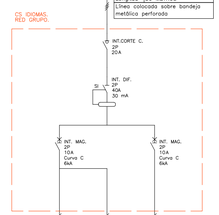

Etiqueta	A01	E01	–
Sección (mm²)	2x1,5+TT1,5	2x1,5	–
Longitud (m)	10	04	–
Potencia (W) R	70	10	–
Potencia (W) S	0	0	–
Potencia (W) T	0	0	–
Conductor	SZ1-K(0,6/1kV	RZ1-K(0,6/1kV	–
Designación	ALUMBRADO AULA IDIOMAS	EMERGENCIAS	RESERVA –

Línea LG02
De CUADRO GRAL BT RED GRUPO
Potencia 1.080W/230V~B2
Sección 2x6+TT6mm²
Conductor SZ1-K (AS+) 0,6/1kV
Longitud 43 METROS
Línea colocada sobre bandeja metálica perforada

CS. COCINA. RED GRUPO.

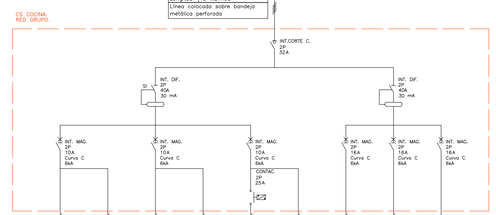

Etiqueta	A01	E01	A02	E02	A03	E03	F01	F02	–
Sección (mm²)	2x1,5+TT1,5	2x1,5	2x1,5+TT1,5	2x1,5	2x1,5+TT1,5	2x1,5	2x2,5+TT2,5	2x2,5+TT2,5	–
Longitud (m)	29	30	12	05	17	13	10	14	–
Potencia (W) R	227,5	10	142	10	80	10	0	0	–
Potencia (W) S	0	0	0	0	0	0	400	200	–
Potencia (W) T	0	0	0	0	0	0	0	0	–
Conductor	SZ1-K(0,6/1kV	RZ1-K(0,6/1kV	SZ1-K(0,6/1kV	RZ1-K(0,6/1kV	SZ1-K(0,6/1kV	RZ1-K(0,6/1kV	SZ1-K(0,6/1kV	RZ1-K(0,6/1kV	–
Designación	ALUMBRADO COMEDOR –	EMERGENCIAS	ALUMBRADO COCINA –	EMERGENCIAS	ALUMBRADO PASILLO –	EMERGENCIAS	T.C. FRIGORÍFICO DE ALMACÉN	T.C. FRIGORÍFICO DE COCINA	RESERVA –

SUPERVISADO-SERVICIO DE CONSTRUCCIONES.CONSEJERÍA EDUCACIÓN JCYL

Firmado digitalmente por SUPERVISADO-SERVICIO DE CONSTRUCCIONES.CONSEJERÍA EDUCACIÓN JCYL
Fecha: 2019.11.12 14:35:20 +01'00'

MUÑOZ VICENTE LORENZO - 07857290F

Firmado digitalmente por:MUÑOZ VICENTE LORENZO - 07857290F
Nombre de inicioconLimiento (DNI) c=ES, serialNumber=IDCES-07857290F, givenName=LORENZO, sn=MUÑOZ VICENTE, cn=MUÑOZ VICENTE LORENZO - 07857290F
Fecha: 2019.09.26 19:05:03 +02'00'

PROYECTO DE EJECUCIÓN PARA LA CONSTRUCCIÓN DEL COLEGIO DE EDUCACIÓN INFANTIL Y PRIMARIA EN BARRIO VILLIMAR DE BURGOS

SITUACIÓN: PARCELA QL1-B U.A. U.E.51.01 CAMINO DE LA PLATA SGR. DE 5605801 BURGOS
EXPEDIENTE : A2018/000418 - junio 2019

PLANO DE INSTALACIONES
electricidad - esquemas unifilares 2

arquitecto
lorenzo muñoz vicente

Junta de Castilla y León
Consejería de Educación

IE07